# 東北大学（青葉山３）レアメタル棟ボンベ庫新営工事

| | | | | |
|---|---|---|---|---|
| 工事場所 | 仙台市青葉区荒巻字青葉４６８−１（東北大学青葉山３団地構内） | | 工事内容 | 新営工事、外構工事<br>・外部仕上　壁：可とう形外装薄塗材E　屋根：ガルバリウム鋼板折板<br>・内部仕上　床：コンクリート金ごて　壁：コンクリート打ち放し　その他：ボンベスタンド(金属工事) |
| 完成期限 | ２０２７年３月３１日（水） | | | |
| 建物概要 | 建物名称 | ボンベ庫 | 別途工事 | 電気設備工事一式、機械設備工事一式 |
| | 工種 | 新営 | 施工条件 | ・工事期間中、大学行事及び入試等により工事の中止及び騒音・振動作業の発生に対する制限がある。<br>具体的な日時については監督職員との協議による。<br>・キャンパス内の各施設を稼働しながらの工事であるため、騒音・振動・安全対策等を徹底すること。<br>・低騒音・低振動型の建設機械を使用し、騒音・振動の軽減をはかること。 |
| | 構造・階数 | ＲＣ造１階 | | |
| | 延べ面積 | １６．７９㎡ | | |
| | 建築面積 | １６．７９㎡ | | |

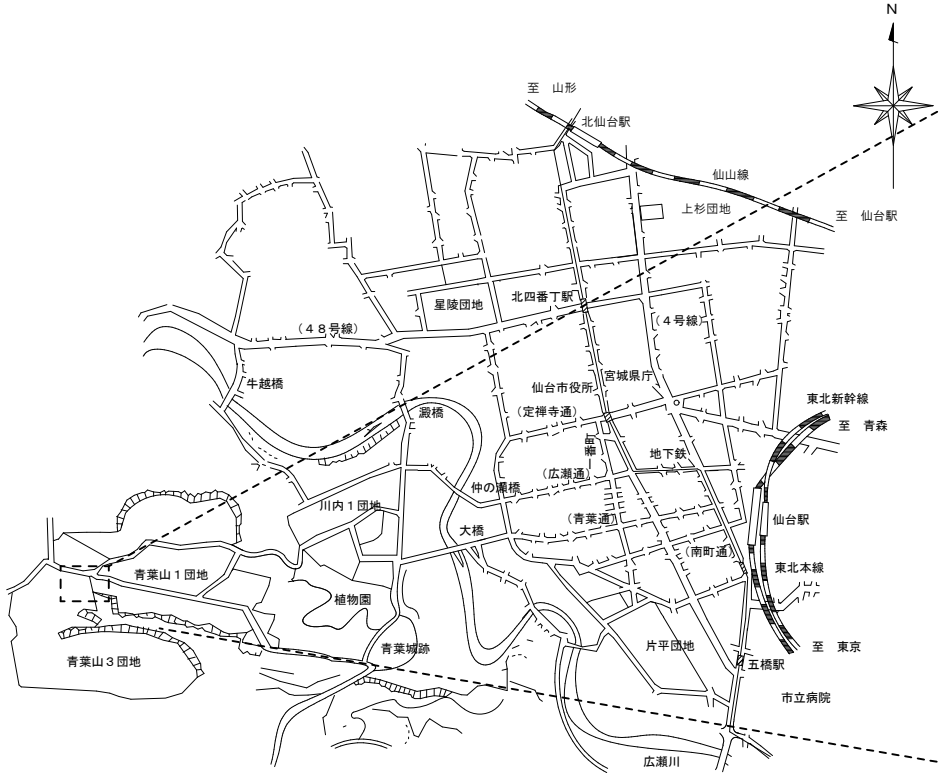


案内図　S=Free

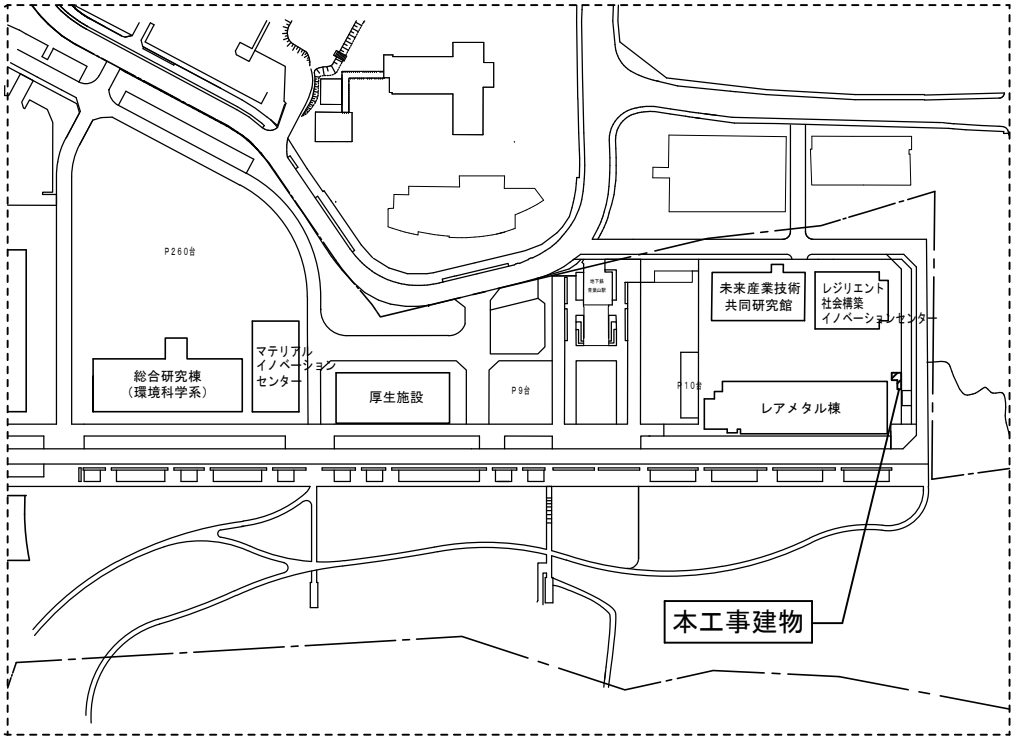


配置図　S=1/2000

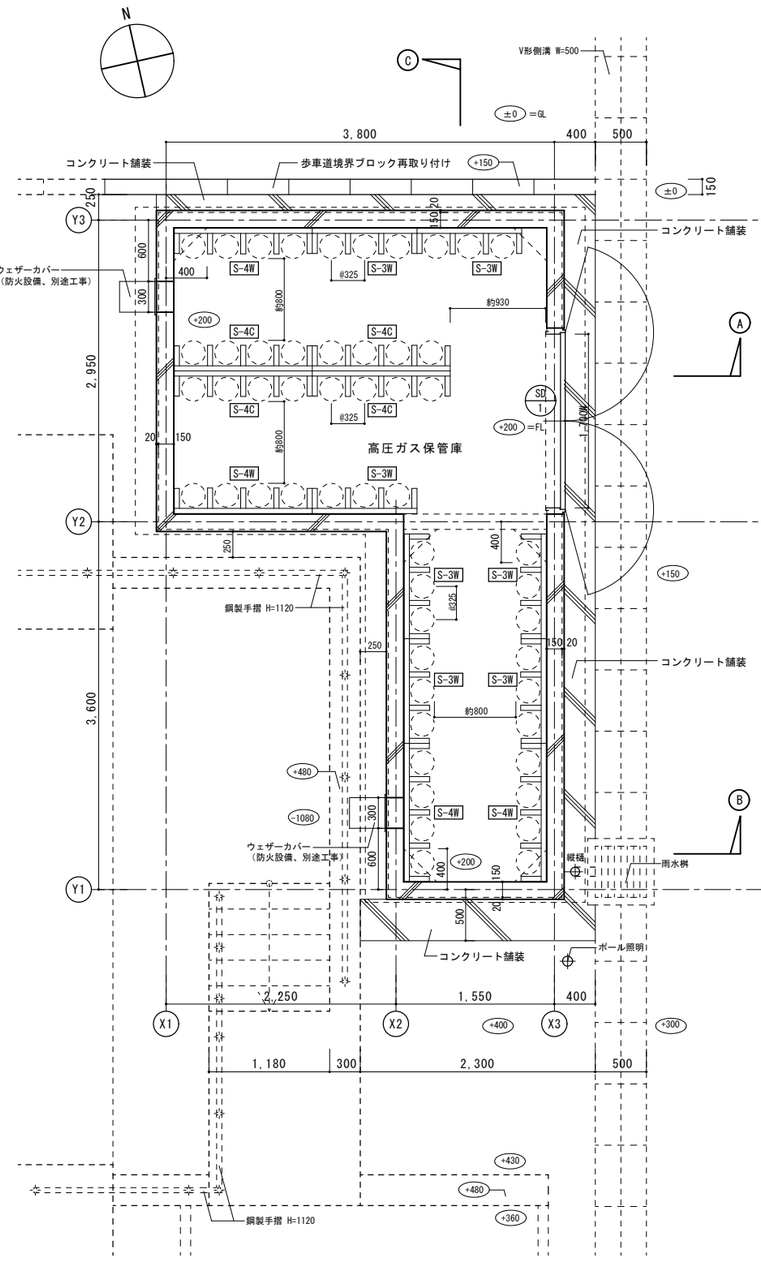


平面詳細図

S-4W ：ボンベスタンドの種類

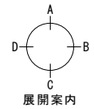


展開案内

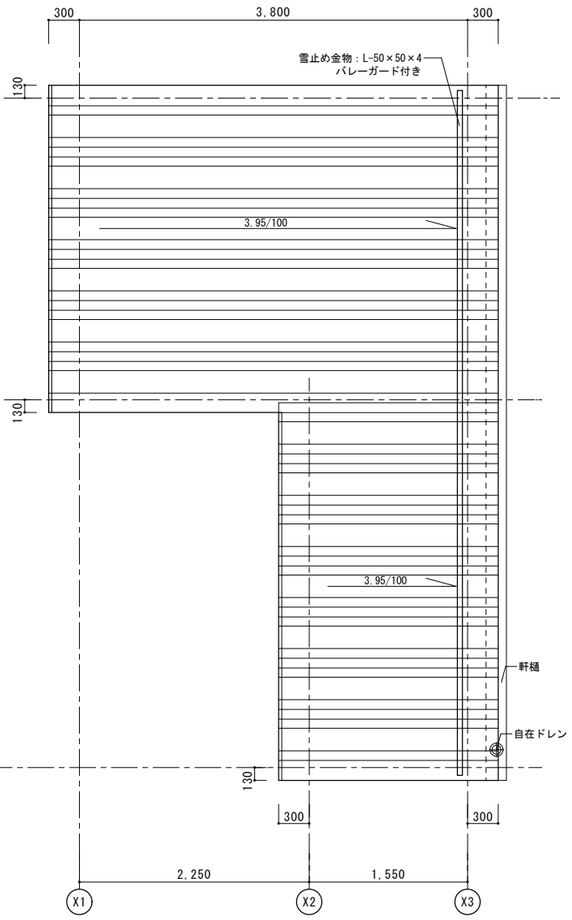


屋根伏図

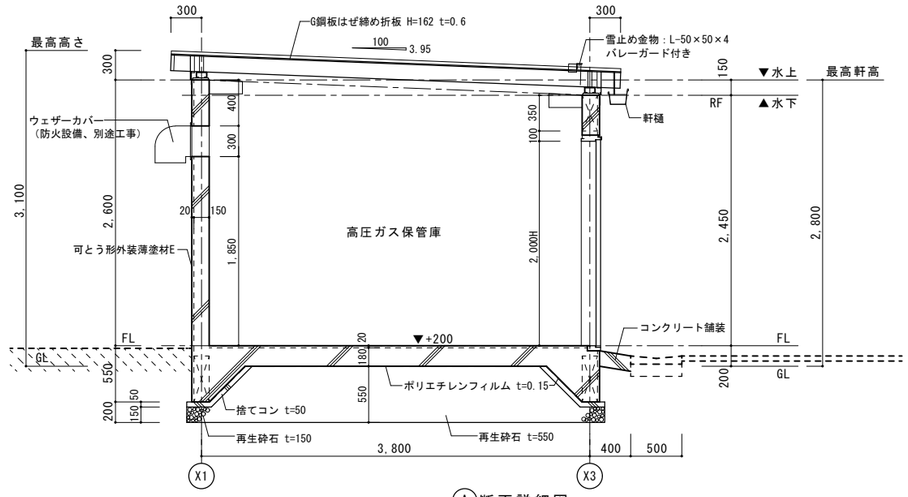


Ⓐ断面詳細図

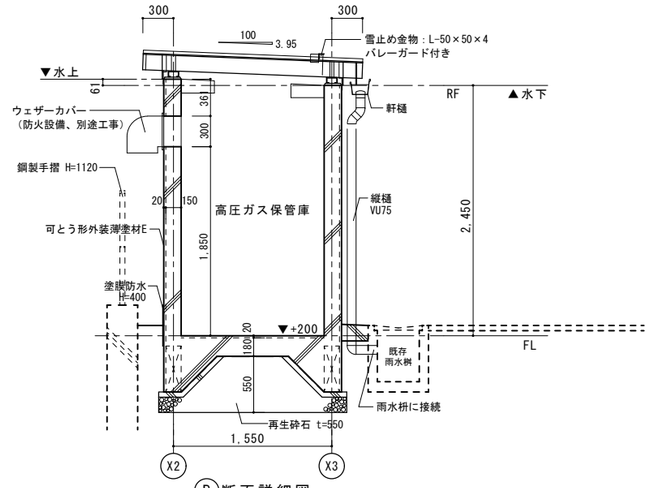


Ⓑ断面詳細図

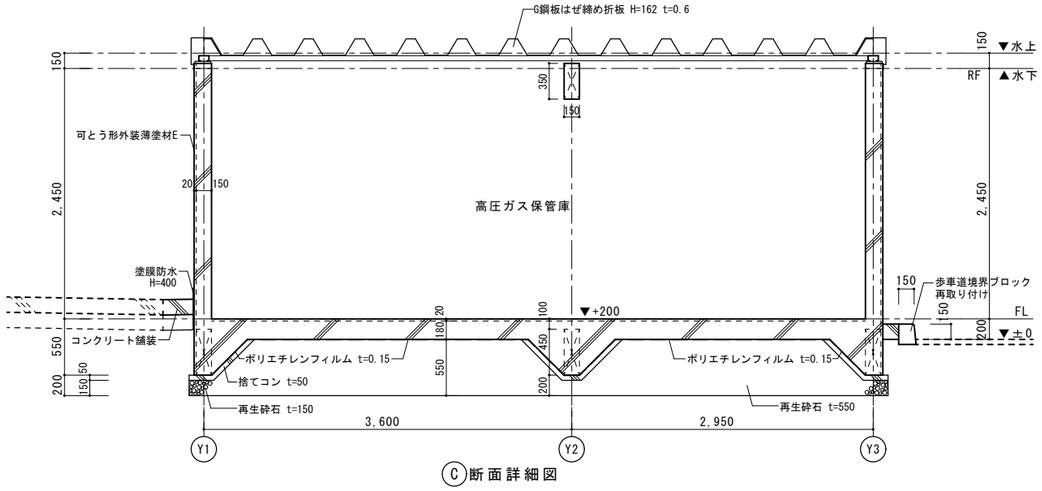


Ⓒ断面詳細図

**＜参考図＞**

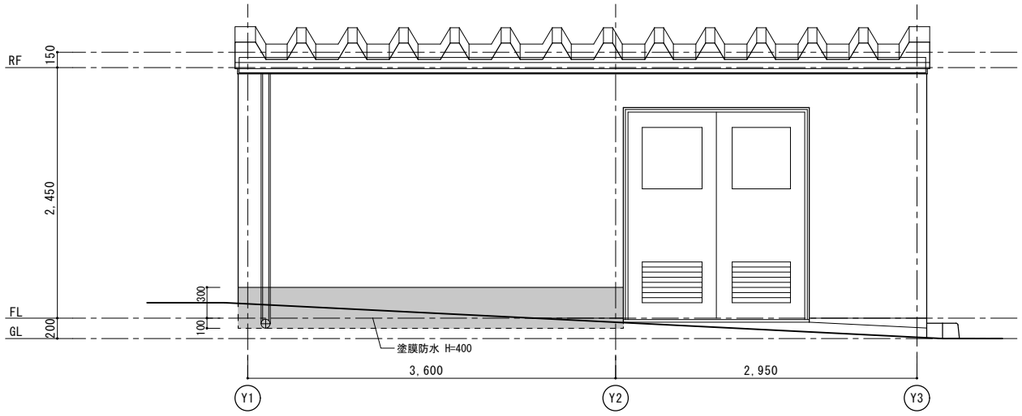


東側立面図

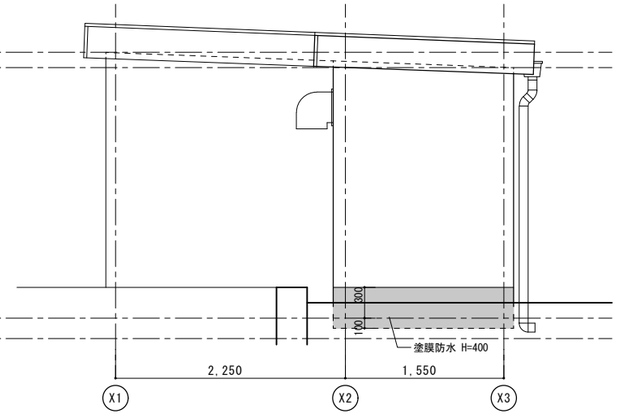


南側立面図

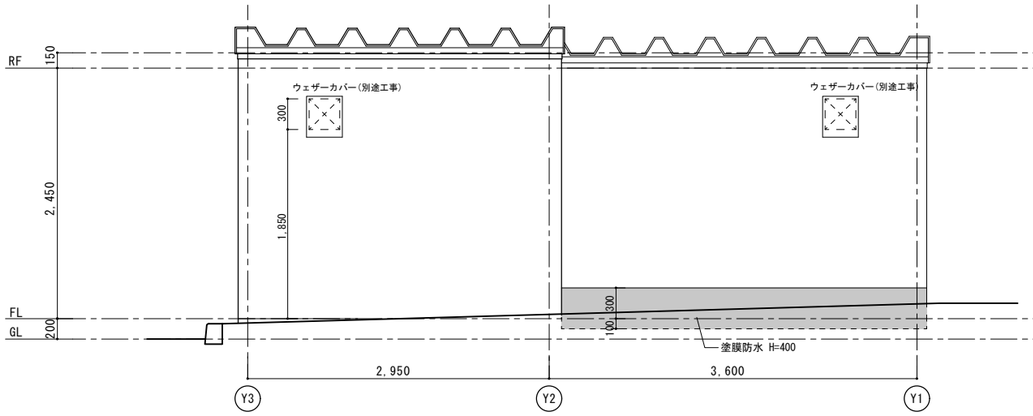


西側立面図

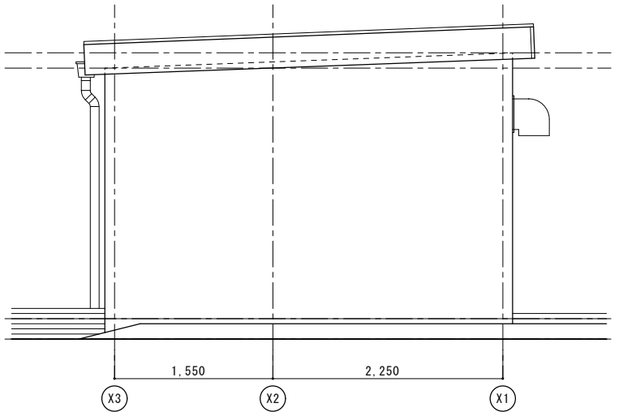


北側立面図

**＜参考図＞**

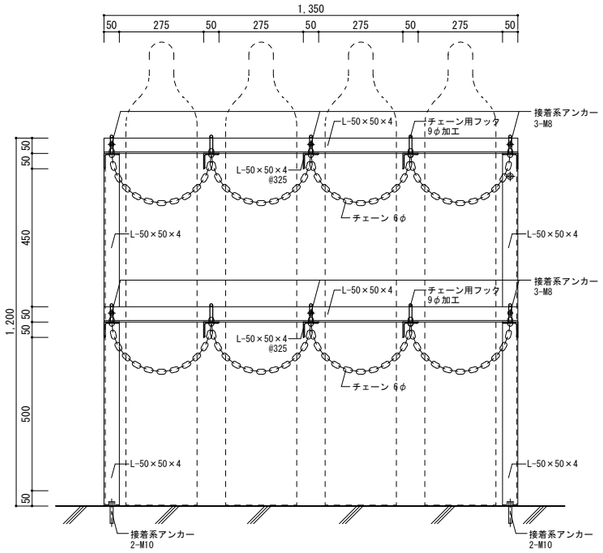


４本用タイプ正面図
S-4W
S-4C

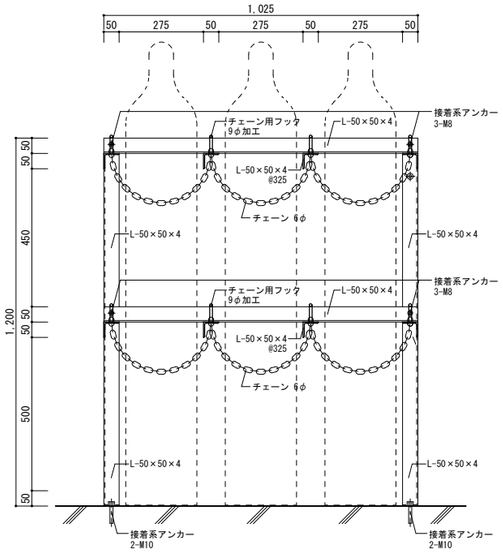


３本用タイプ正面図
S-3W

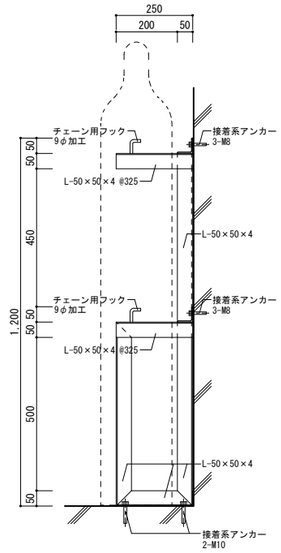


壁際タイプ　断面図
S-4W
S-3W

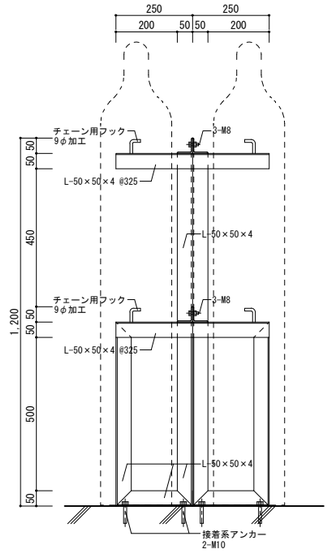


中央タイプ　断面図
S-4C

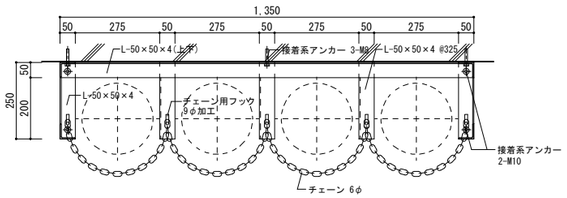


壁際４本用タイプ平面図
S-4W

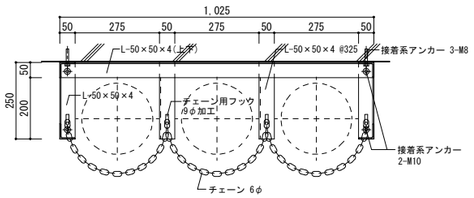


壁際３本用タイプ平面図
S-3W

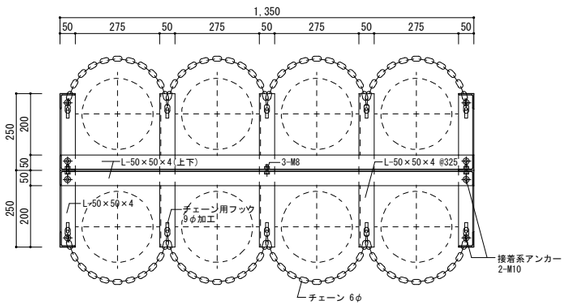


中央４本用タイプ平面図
S-4C

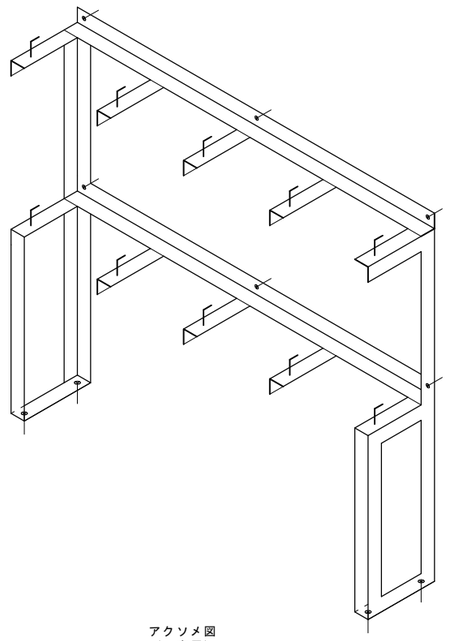

アクソメ図
（４本用）

＊鋼材は全て、SOP仕上げ

**＜参考図＞**